Paulmann

Safety Instructions

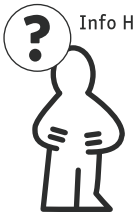

Info Hotline **+49 (0) 5041 998 389**
Mon. - Do. 7⁰⁰ - 20⁰⁰
Fr. 7⁰⁰ - 17⁰⁰

Paulmann Licht GmbH
31832 Springe /Germany
www.paulmann.com

Art.-Nr.:
228
229
233

PSU 04/11

228

1X

233

1X

229

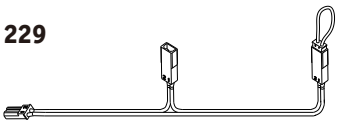

1X

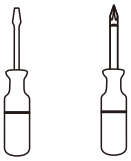

228

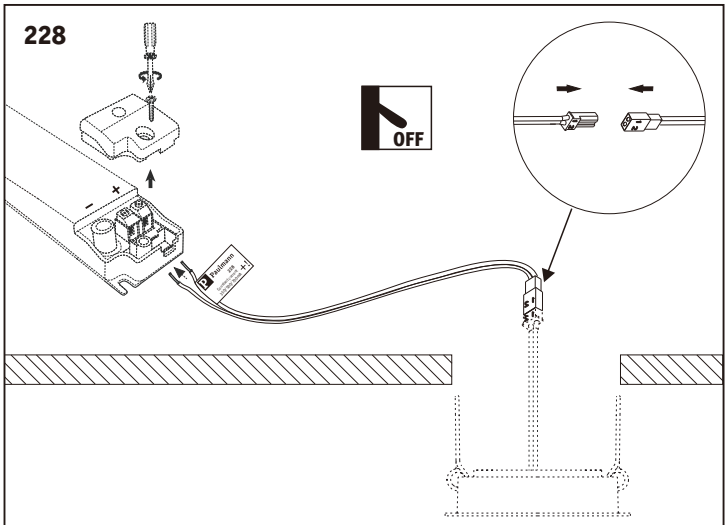

233

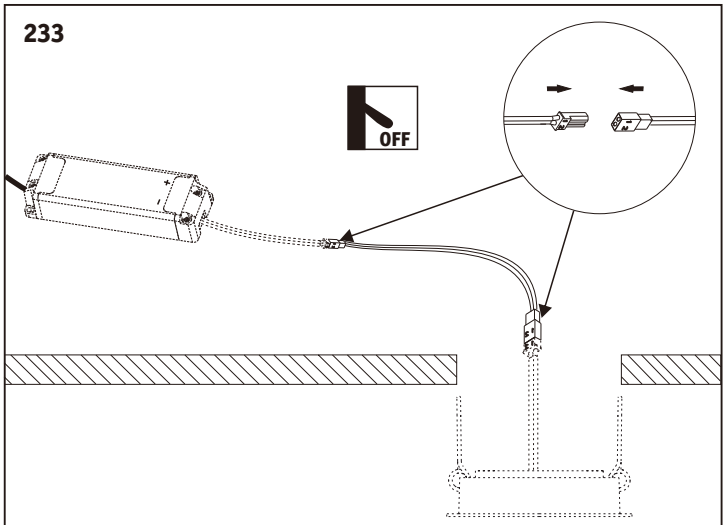

229

1.

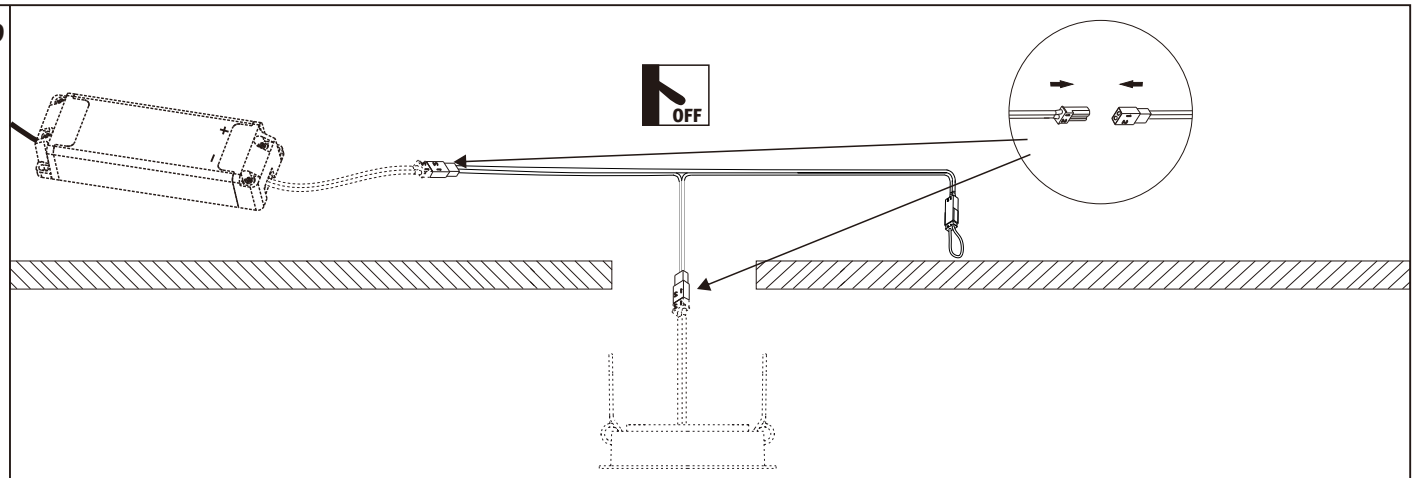
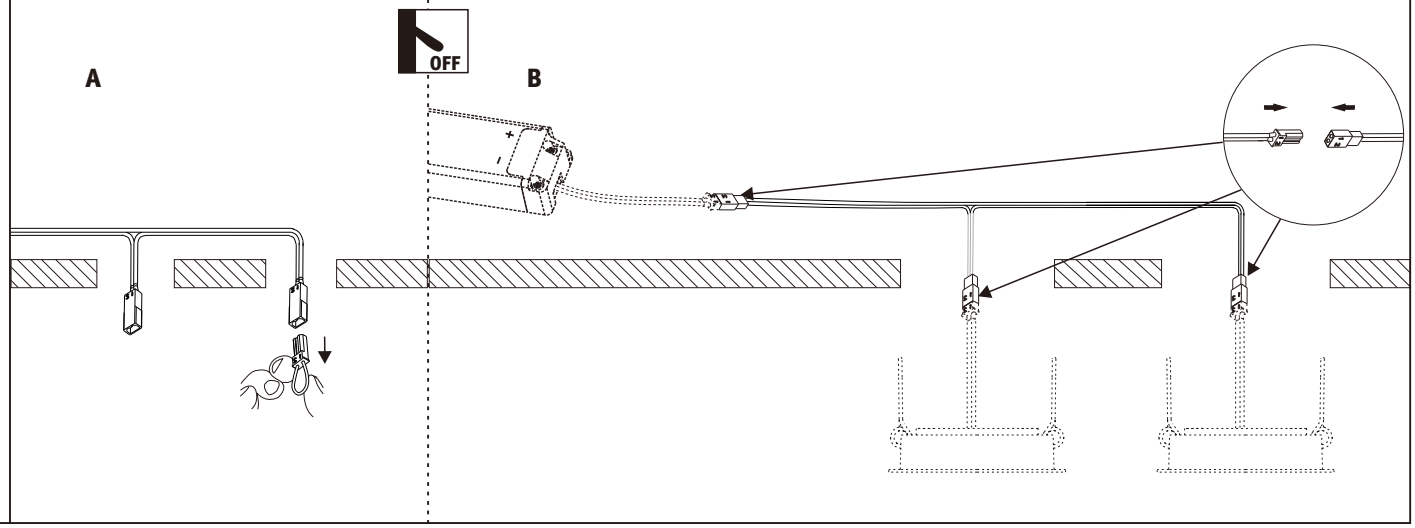
2.